Nowa seria Q500B

Technologie Galwaniczne
Sp. z o.o.

CRS
INDUSTRIAL POWER EQUIPMENT

Specyfikacja CPU080

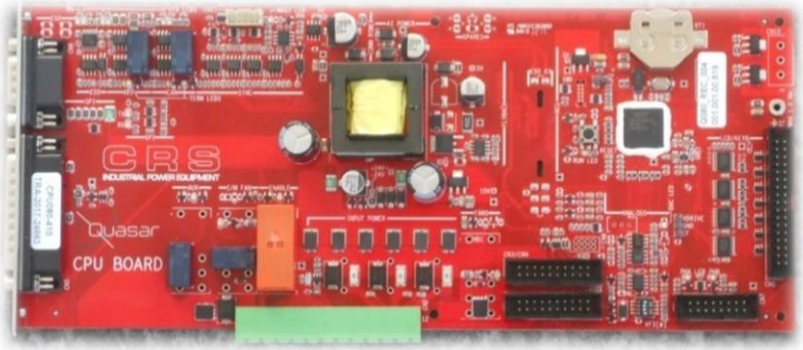

Główne cechy nowej karty CPU080:

- **Jedno oprogramowanie dla wszystkich typów prostowników i protokołów komunikacyjnych.**
- **Regulacja napięcia wyjściowego bez obciążenia.**
- **Program złożonych przebiegów: DC-impulsów sinusoidalnych.**
- **Przechowywanie historii zdarzeń.**
- **Wsparcie dla konfiguracji Master&Slave bez Master-REM.**
- **Połączenia mechaniczne i elektryczne zgodne z CPU063.**

***Kompatybilność*: wszystkie prostowniki.**

***Wymagania*:**

- **Wyświetlacz 4-wierszowy - zielony (OPP002) lub niebieski (OPP003) tło dla wyświetlacza 4-liniowego.**
- **Dla prostowników wielosegmentowych: należy dodać skrzynkę komunikacyjną i adapter do prostowników wielosegmentowych (MTK02A).**

***W zestawie:* Modbus 485 na złączu DB25.**

Specyfikacja CPU080

Opcje :

<u>Nowe adaptery komunikacyjne</u> (adaptery komunikacyjne dla CPU063 nie są kompatybilne):

- **DEVICE NET - DVN08A**
- **PROFIBUS – PFB08A**
- **ETHERNET/IP – ETH08A, z dwoma portami RJ45 dla sieci pierścieniowej.**
- **PROFINET - ETH08B, z dwoma portami RJ45 dla sieci pierścieniowej.**

<u>Interfejsy wejścia / wyjścia dla DB25:</u>

- **IOS08A dla Q100 i IOS08B dla Q300 i Q500.**

<u>Czujnik przepływu wody i karta sterująca dla Q500:</u>

- **WFSxxx zawiera interfejs wejścia / wyjścia dla DB25.**

<u>Multi tower adapter :</u>

1 x MTK02A na prostownik jest wymagany.

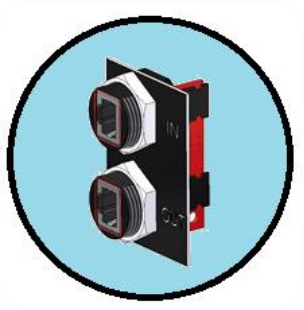

<u>REM –panel sterujący</u> (dostępny stycznia 2018):

- **Połączenie przez DB25 lub IOS.**

<u>REM –panel sterowania z wejściami / wyjściami cyfrowymi i analogowymi.</u>– (dostępny od stycznia 2018):

- **Połączenie przez DB25 lub IOS.**

Uwaga: Karta analogowa nie jest dostępna, ta opcja jest obsługiwana przy użyciu REM z interfejsem analogowych wejść / wyjść.

Niebieski wyświetlacz 4-liniowy (OPP003)

***Cechy*:**

- **Szeroki wyświetlacz**
- **Wyświetlanie różnych informacji: jednocześnie wyświetlane są 4 linie.**
- **Niebieskie podświetlenie: łatwiejsze do odczytania.**
- **Nie jest zgodny z CPU063**

Zwiększona ochrona OPP003

Ramka zabezpieczająca klawiaturę przed substancjami żrącymi

Skrzynka komunikacyjna

Q100: W=83, d=80, h=152

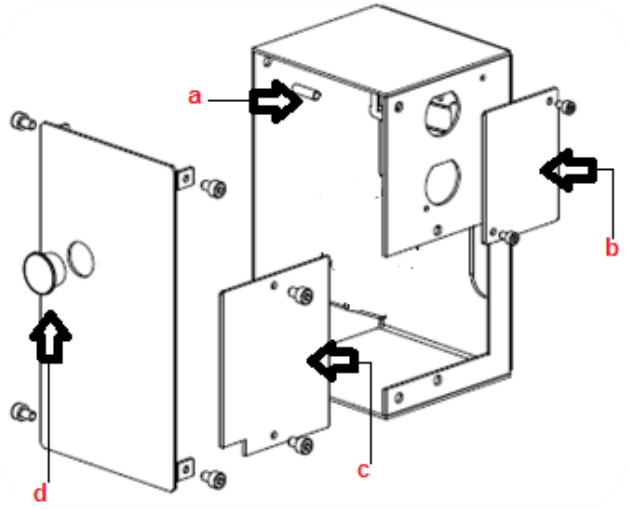

Q500: W=145, d=130, h=188

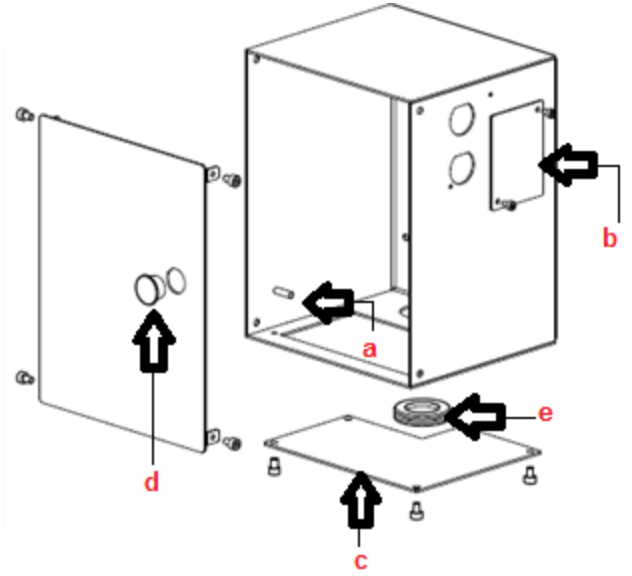

Q300: W=145, d=80, h=143

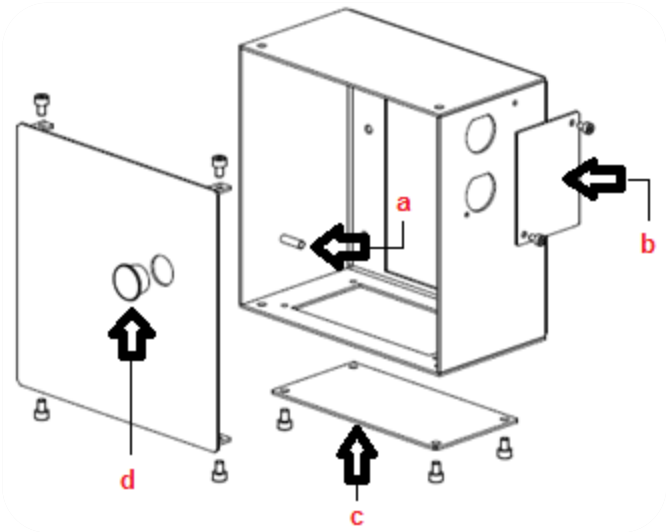

a: uziemienie

b: płyta dla adaptera prostownika wielosegmentowego

c: płyta dla opcji interfejsu

d: szklana osłona służąca do poglądu diod LED kart komunikacyjnych.

e: uszczelnienie dla czujnika przepływu wody.

-Sprzedawany oddzielnie. Zalecany do użycia dla wszystkich prostowników.

-Kompatybilny z maszynami REV. A.

-Wymagana dla prostowników wielosegmentowych.

Skrzynka komunikacyjna

Q100: W=83, d=80, h=152

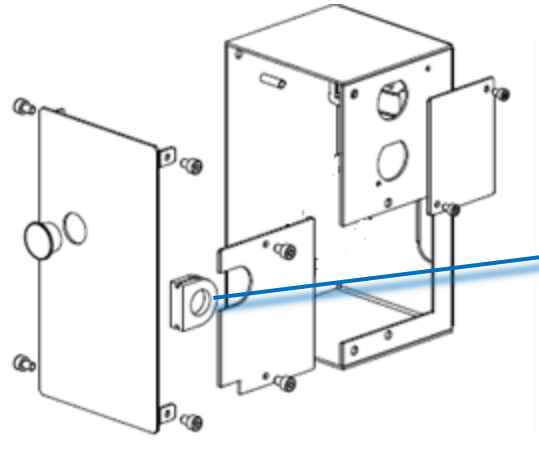

Rozwiązanie z dodatkowym uszczelnieniem dla kabla komunikacyjnego.

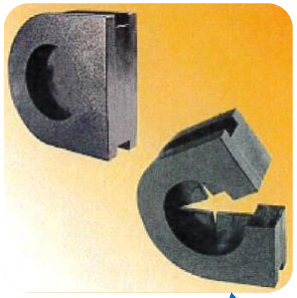

Q500: W=145, d=130, h=188

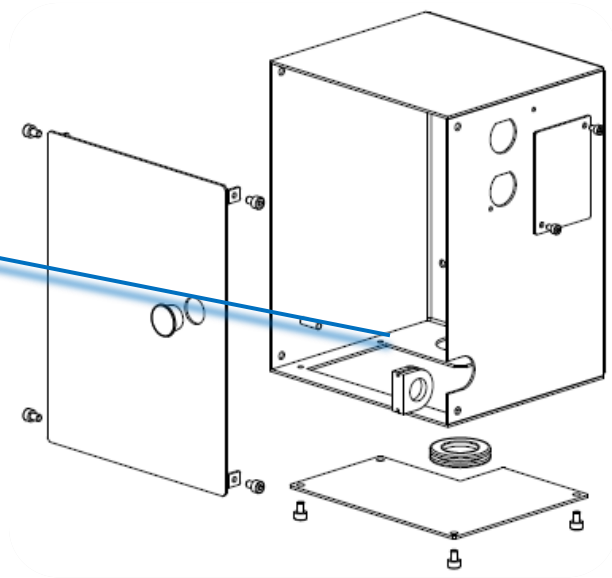

Q300: W=145, d=80, h=143

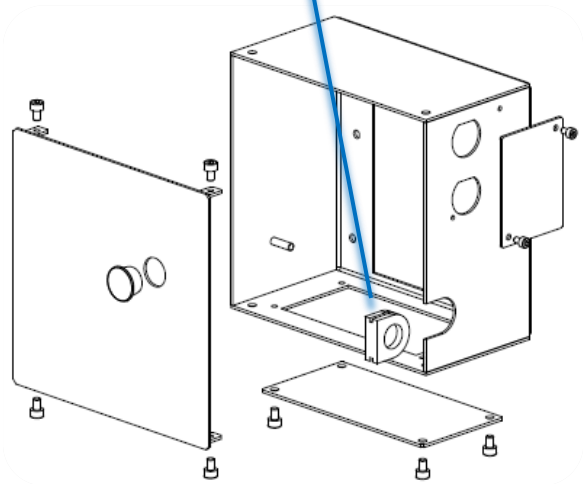

CRS
INDUSTRIAL POWER EQUIPMENT

REM dla CPU080

Cechy:

Panel sterowania REM	Panel sterowania REM z wejściami / wyjściami cyfrowymi i analogowymi.
Tylko zdalne sterowanie, niewielki rozmiar i niski koszt	Ten sam rozmiar REMC
Wyświetlacz 4-liniowy	Wyświetlacz 4-liniowy
Zasilanie: Z prostownika przez kabel Belden AWG22, maksymalna długość 100 m, lub 24VDC przez zewnętrzny zasilacz.	Zasilanie: Z prostownika przez kabel Belden AWG22, maksymalna długość 100 m, lub 24VDC przez zewnętrzny zasilacz.
Porty komunikacyjne między prostownikiem a REM: 1 port RS232 i 1 port RS485	Porty komunikacyjne między prostownikiem a REM: 1 port RS232 i 1 port RS485
	Kanały wejścia / wyjścia: - 4 analogowe, odizolowane wejścia / wyjścia: 0-10 V lub 4-20 mA - 4 wejścia cyfrowe, 8 wyjścia cyfrowe do interfejsu PLC / PC
	Opcje: - 24 VAC 50 / 60 Hz. - Rozszerzony zakres: 110-240 VAC 50 / 60 Hz. - Selektory i potencjometry.

CRS
INDUSTRIAL POWER EQUIPMENT

Q500B

Stopień ochrony:

IP 32- Chłodzony powietrzem

IP 42-Chłodzony wodą

IP 54- Chłodzony wodą

IP 65- Chłodzony wodą

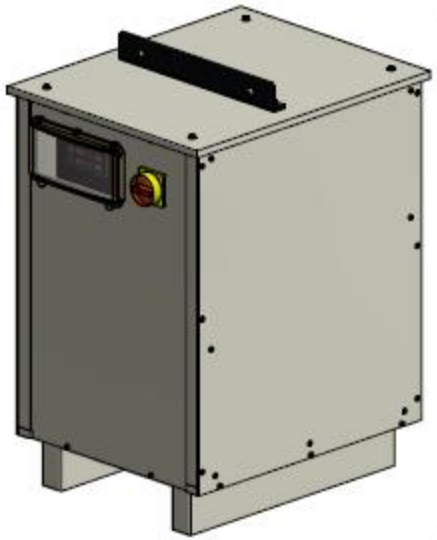

CRS
INDUSTRIAL POWER EQUIPMENT

Q500B

Szerokość została zwiększona o 30 mm i głębokość o 50 mm.

Wymiary podstawy IP32 / IP42 / IP54

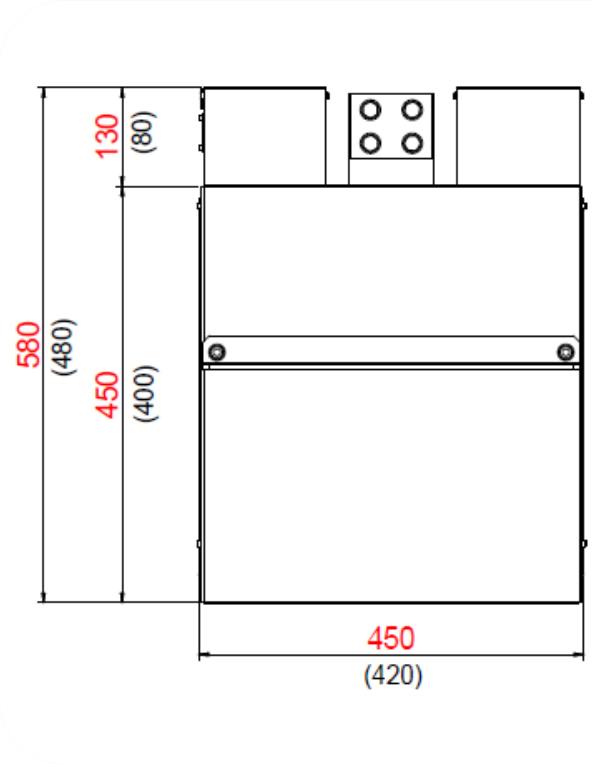

Wymiary podstawy IP65

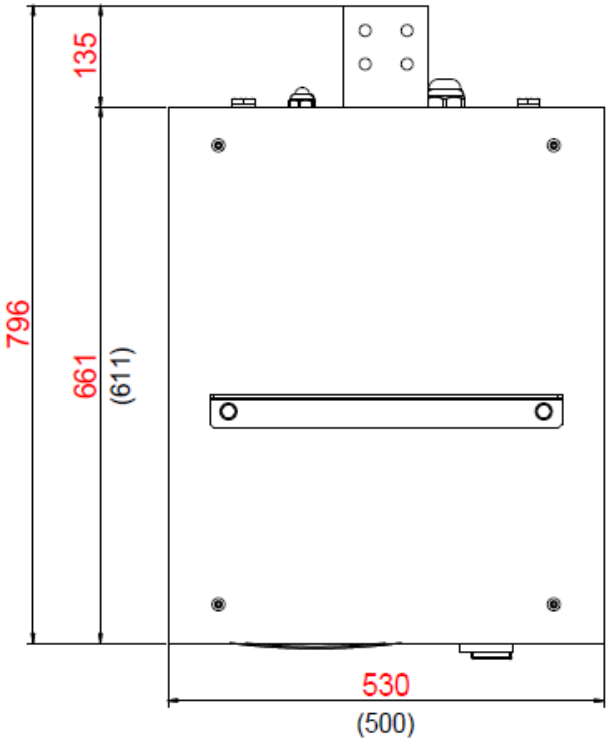

Cechy Q500B

Łatwiejsze usuwanie / wymiana modułu:

Przewody zasilające moduł zostały przeniesione z dołu i zostały umieszczone w kanale poza stelażem.

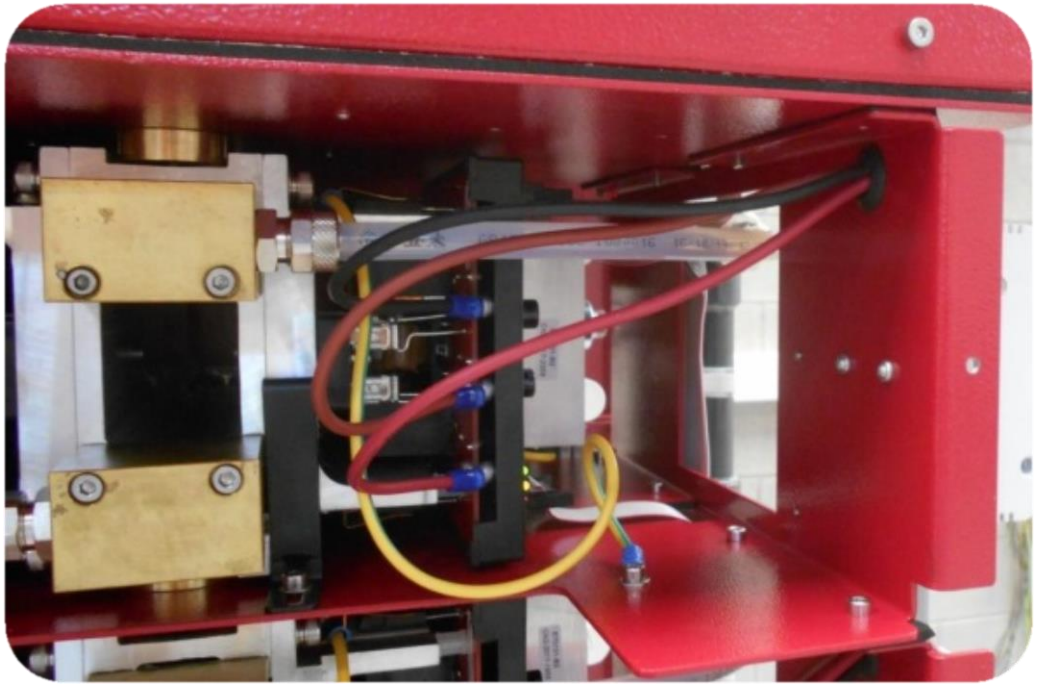

Cechy Q500B

Łatwiejszy dostęp do płaskiego kabla dzięki szerszemu stojakowi i oknie w obudowie

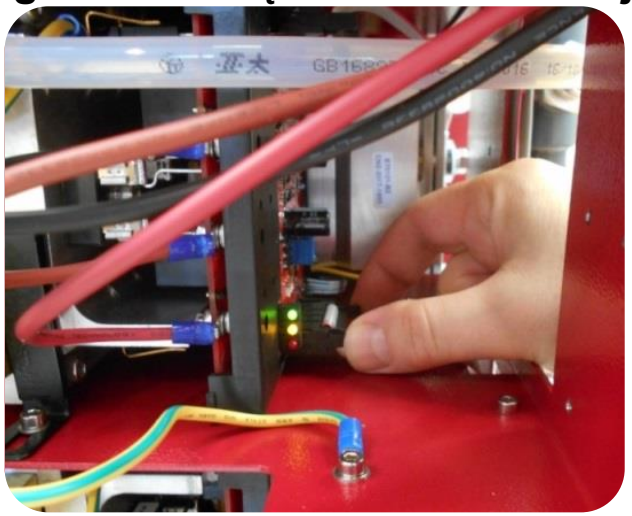

Możliwość wykonania diagnostyki karty CTRD, gdy moduł znajduje się wewnątrz maszyny

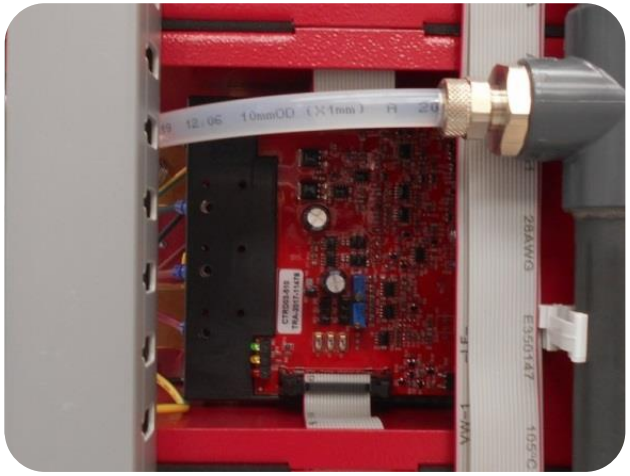

Cechy Q500B

Usunięto cztery śruby mocujące moduł chłodzony wodą z tyłu obudowy – umożliwiając wyjmowanie moduły przez dostęp tylko z trzech stron.

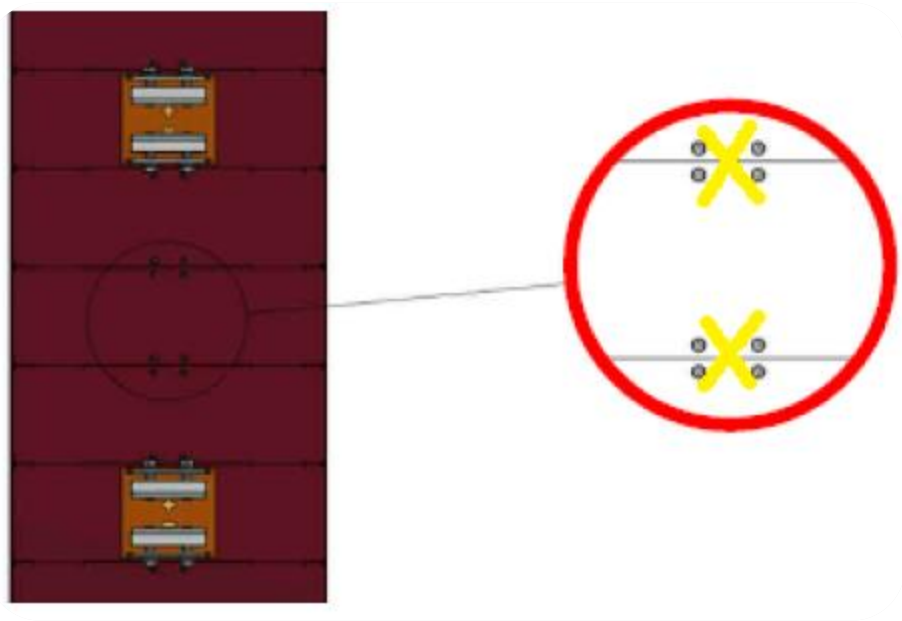

Cechy Q500B

Zdejmowany wlot powietrza z powodu zmiany systemu chłodzenia.

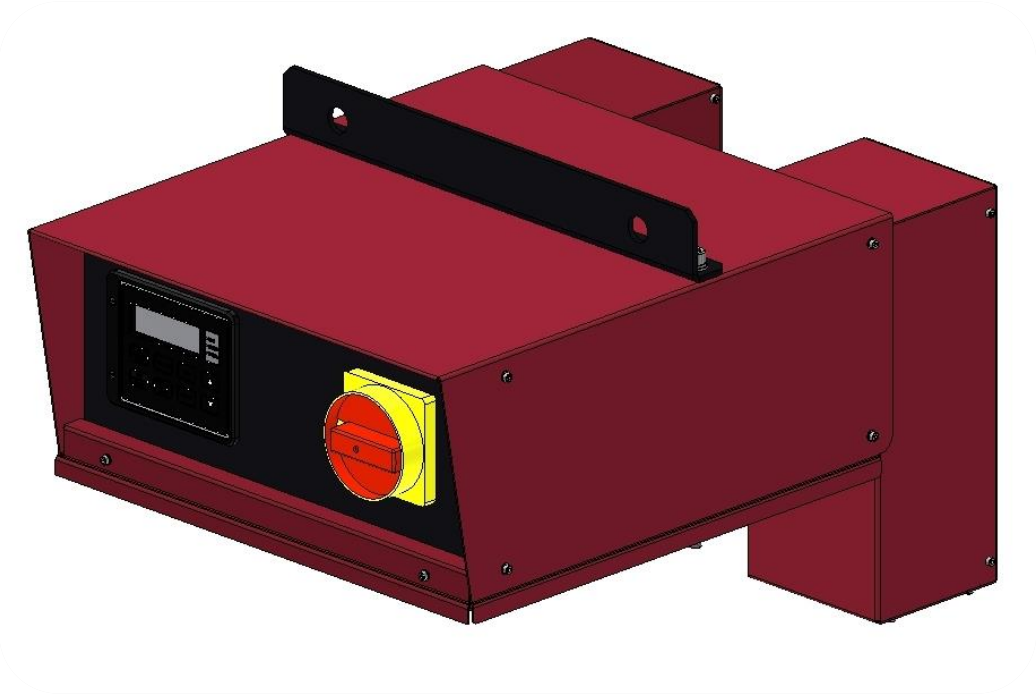

CRS
INDUSTRIAL POWER EQUIPMENT

Technologie Galwaniczne Sp. z o.o.

Technologie Galwaniczne Sp. z o.o
93-232, Lodowa 101, Łódź
Telefon:42 647 09 01